MONTAJ ŞEMASI

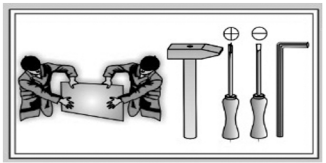

A	B	C	D	E	F	G	H
MİNİFİKS MİL 6 adet	MİNİFİKS GÖVDE 6 adet	Kavale 8 adet	TAPA 6 adet	3,5*18 lik vida 24 adet	8 ADET	4 adet	4 adet

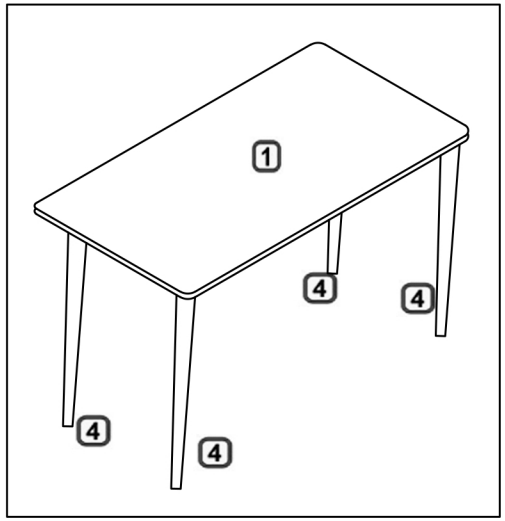

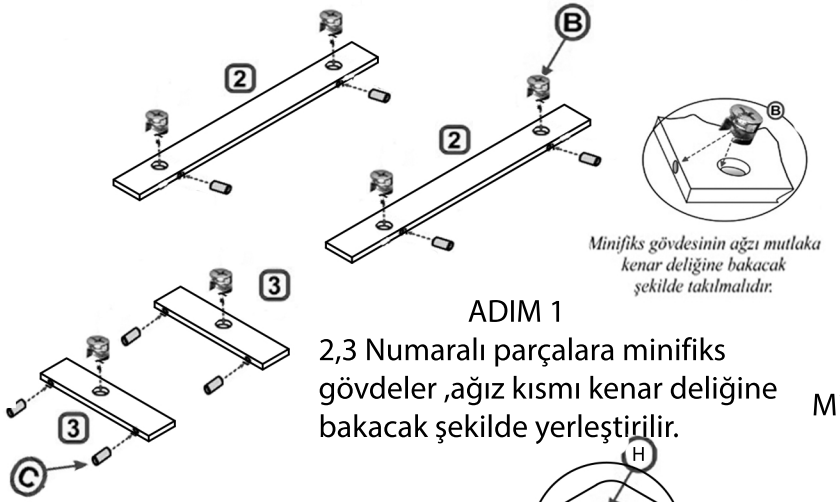

ADIM 1
2,3 Numaralı parçalara minifiks gövdeler ,ağız kısmı kenar deliğine bakacak şekilde yerleştirilir.

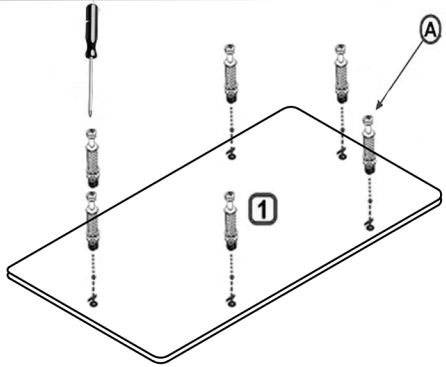

ADIM 2
Minifiks miller şekildeki gibi monte edilir.

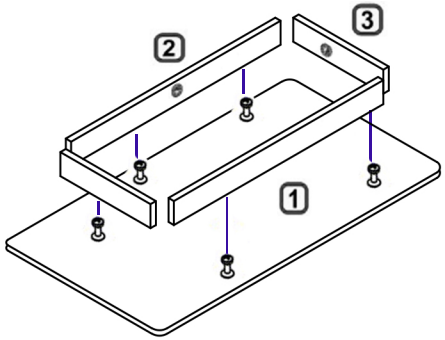

ADIM 3
2 ve3 Numaralı parçalara çakılı olan dübellere minifiks miller gelecek şekilde çevrilerek monte edilir.

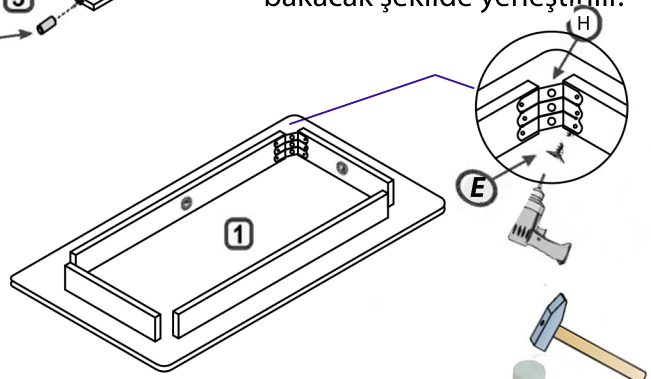

ADIM 4
Demir parçalarını dört köşeye işaretli yerlerden 3,5x18 lik vida ile monte ediniz.

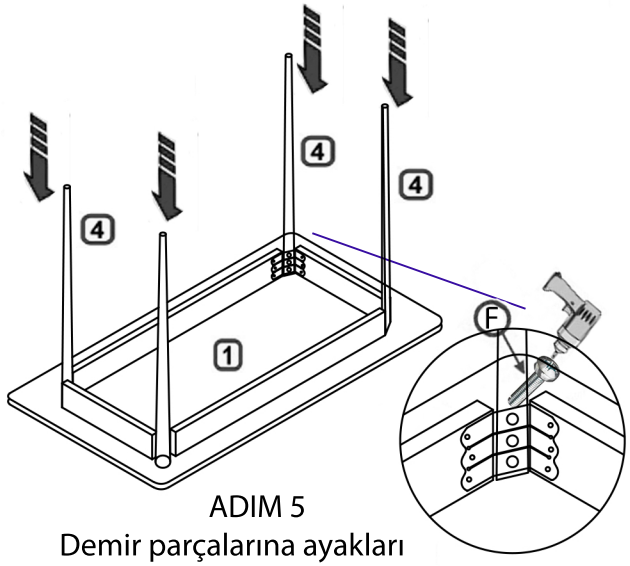

ADIM 5
Demir parçalarına ayakları sırayla üçlük somon vidasıyla montajlayınız.

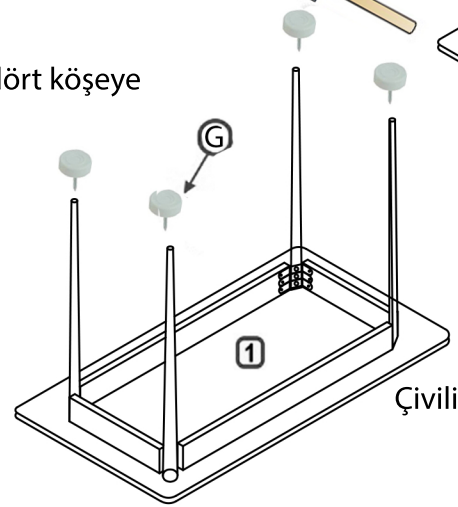

ADIM 6
Çivili papuçları ayaklara çakınız.